EUC\NZ\NZVZ_538_7P_C1701.ema
Variant A
Multi-line
V1.0
==Safety=Safety_switches++NZ.VZ+538&7P/071200

-B132

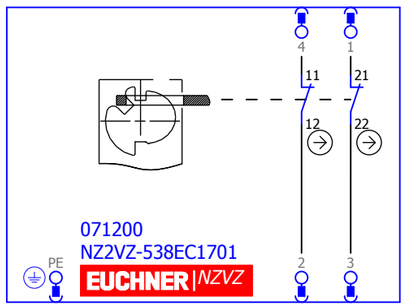

			Datum	21.10.13	EUCHNER		Artikelnummer: 071200	Typ: Eplan Makro	= Safety_switches	
			Bearb.	AVA					++ NZ.VZ	
			Gepr							
Änderung	Datum	Name	Urspr		Ersatz von	Ersetzt durch				